Земен Винт FL 89x1500x3.5 мм

Артикулен номер	FL 89x1500x3.5
Тегло	12 kg +3% -8% tolerance
Материал	Метална Тръба 8 9 x 3,5 фланец 8 x 180 мм Стомана S235
Покритие	Дълбоко топло поцинковане съгласно DIN EN ISO 1461
Закрепване	1 x болт M16

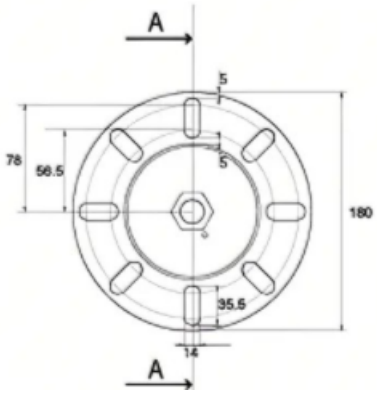

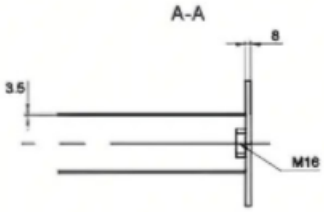

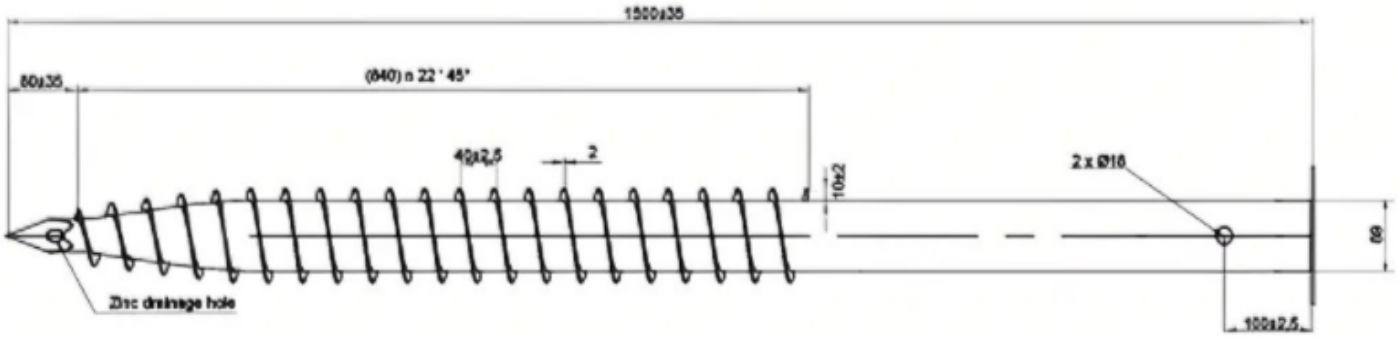

ТЕРАВИНТ
www.terravint.eu